Оптимальная функциональность
и непревзойденный комфорт.

ClickFixx для быстрого и надежного монтажа

Самозадвижной механизм с устройством торможения (опционально)

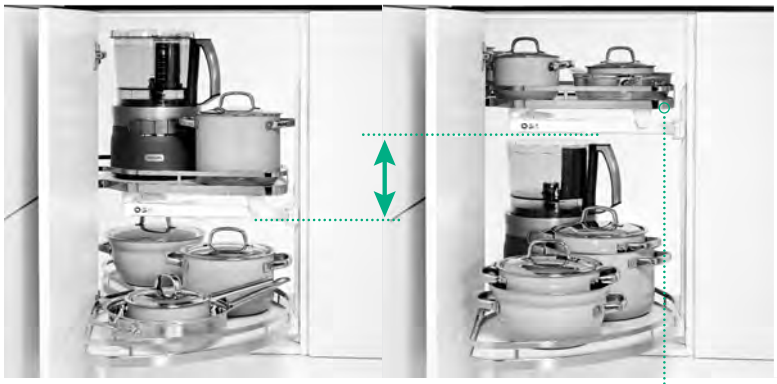

Регулирование высоты полок

Для полного выдвижения полок достаточно открыть дверцу на 85°

LeMans II – создан в традициях успеха.

Неповторимая форма и функциональность отличает и гоночную трассу Le Mans, и продуманную конструкцию углового механизма LeMans от Kesseböhmer. И там, и там огромное значение имеют эффективность, новаторство и, эмоции.

LeMans II продолжает историю успеха своего предшественника LeMans, реализуя новые функциональные возможности и инновационные идеи. Улучшенные качественные и функциональные характеристики, а также ни с чем несравнимое чувство при выдвижении механизма, возносят этот продукт на новую высоту в мебельной отрасли.

Характеристики продукта

- **Для полного выдвижения полок достаточно открыть дверцу только на 85°**
- **Грузоподъемность каждой полки — 25 кг**
- **Регулирование высоты полок**
- **Быстрый и надежный монтаж без использования инструментов с помощью системы ClickFixx**
- **Самозадвижной механизм с устройством торможения (опционально)**

LeMans II

LeMans II

С минимальным усилием полки выдвигаются из шкафа ...

... и обеспечивают полный обзор и оптимальный доступ ко всему содержимому.

Эффективность и практичность системы LeMans II примечательны во многих отношениях.

Варианты комплектации

ARENA Classic

ARENA Style

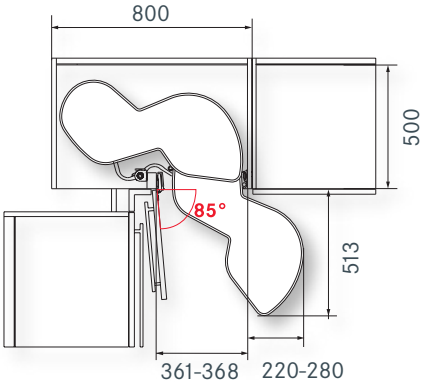

Пример:
правый механизм
(левый шкаф – фасад 40 см)

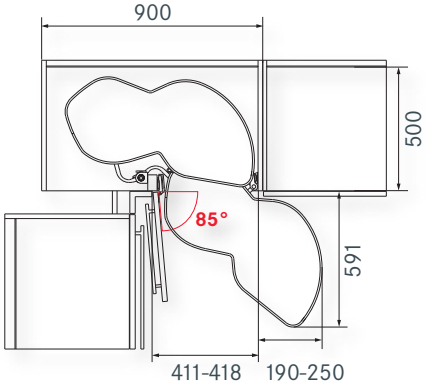

Пример:
правый механизм
(левый шкаф – фасад 45 см)

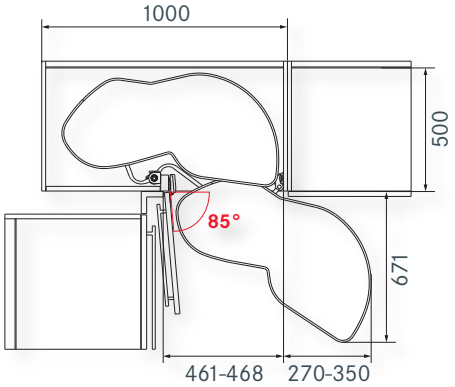

Пример:
правый механизм
(левый шкаф – фасад 50 см)

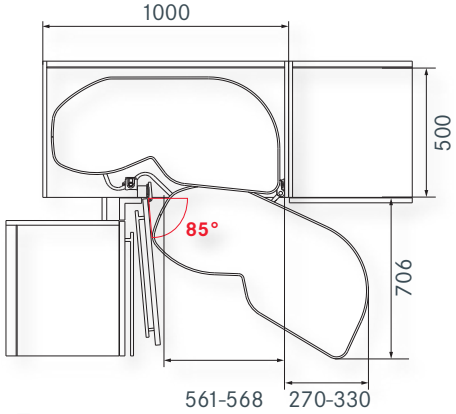

Пример:
правый механизм
(левый шкаф – фасад 60 см)

Ширина фасада

mm	400	450	500	600
A	≥764	≥800	≥910	≥960
B	≥500	≥500	≥500	≥500
C	361-368	411-418	461-468	561-568
D	16-19	16-19	16-19	16-19
E	≥60	≥60	≥60	≥60
F	≤400	≤450	≤500	≤600
G	≤65	≤65	≤65	≤65
H	600-900	600-900	600-900	600-900
J	≤25	≤25	≤25	≤25
K	≤70	≤70	≤70	≤70

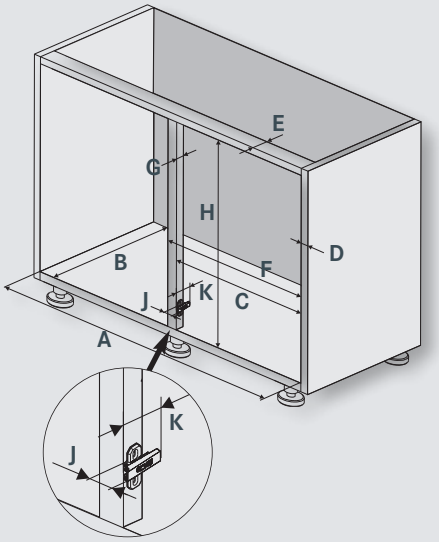

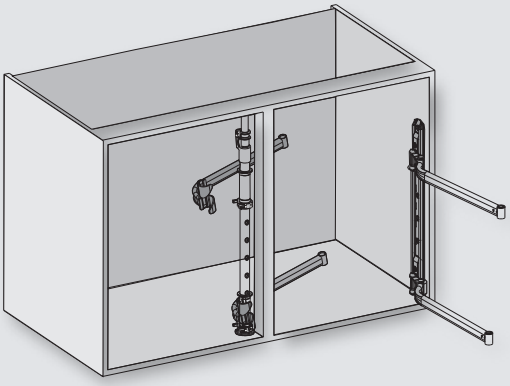

	Размеры (мм)	№ арт.

Поворотный механизм для угловых шкафов LeMans - ARENA Style

Комплет включает: 2 полки ARENA Style и комплектующие без оси; нагрузка: 25 кг/на полку

	Ширина фасада:	
правый механизм	400	**07 7918**
левый механизм		**07 7919**
правый механизм	450	**07 7920**
левый механизм		**07 7921**
правый механизм	500	**07 7922**
левый механизм		**07 7923**
правый механизм	600	**07 7924**
левый механизм		**07 7925**

Базовое оснащение
ARENA plus

Поворотный механизм для угловых шкафов LeMans - ARENA Classic

Комплект включает: 2 полки ARENA Classic и комплектующие без оси; нагрузка: 25 кг/на полку

	Ширина фасада:	
правый механизм	400	**03 7918**
левый механизм		**03 7919**
правый механизм	450	**03 7920**
левый механизм		**03 7921**
правый механизм	500	**03 7922**
левый механизм		**03 7923**
правый механизм	600	**03 7924**
левый механизм		**03 7925**

Базовое оснащение
ARENA plus

Ось, с регулировкой высоты

с 2 установленными опорными втулками
1 корпусный профиль «М»
1 верхнее соединение
1 нижняя опора оси

	Внутренняя высота шкафа:	
	600-750 mm	**00 7944**
	650-800 mm	**00 7958**
	720-900 mm	**00 7945**

Амортизирующее устройство SoftStopp Plus (комплект из двух единиц)

для правого механизма	**00 7955**
для левого механизма	**00 7956**

SOFTSTOPPPLUS

Парктичное и привлекательное решение для высоких угловых шкафов – **LeMans**.

Ширина фасада

mm	400	450	500	600
A	≥764	≥800	≥910	≥960
B	≥500	≥500	≥500	≥500
C	361-368	411-418	461-468	561-568
D	16-19	16-19	16-19	16-19
F	≤400	≤450	≤500	≤600
G	≤65	≤65	≤65	≤65
H	≥1265	≥1265	≥1265	≥1265
J	≤25	≤25	≤25	≤25
K	≤70	≤70	≤70	≤70

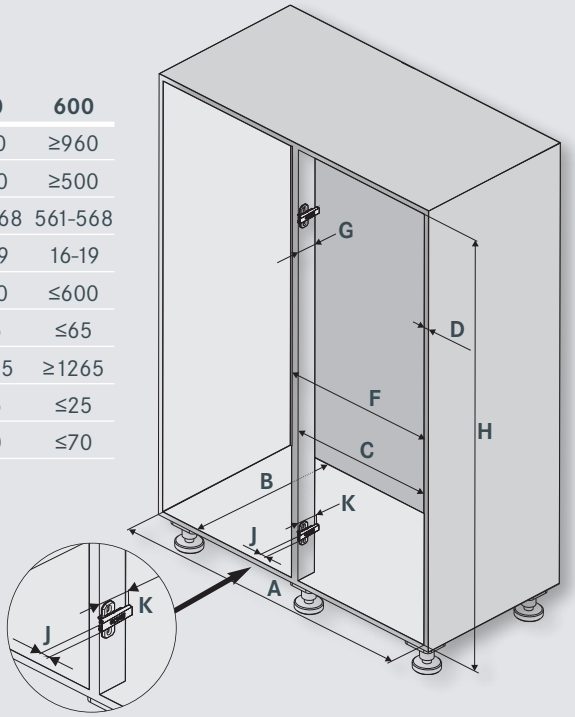

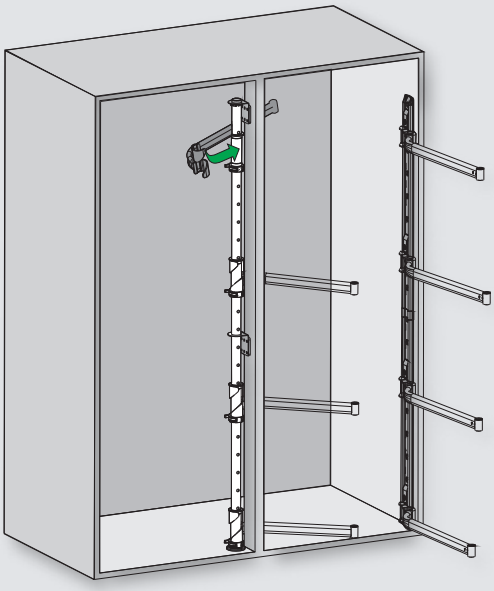

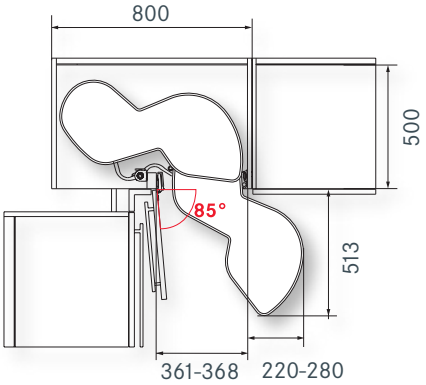

Пример:
правый механизм
(левый шкаф – фасад 40 см)

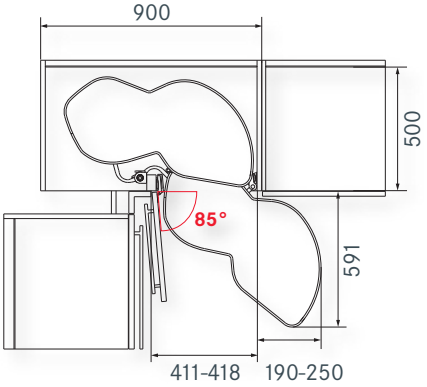

Пример:
правый механизм
(левый шкаф – фасад 45 см)

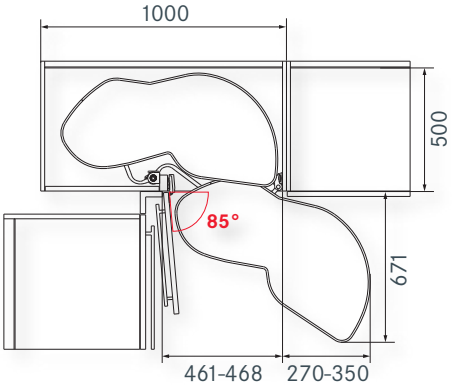

Пример:
правый механизм
(левый шкаф – фасад 50 см)

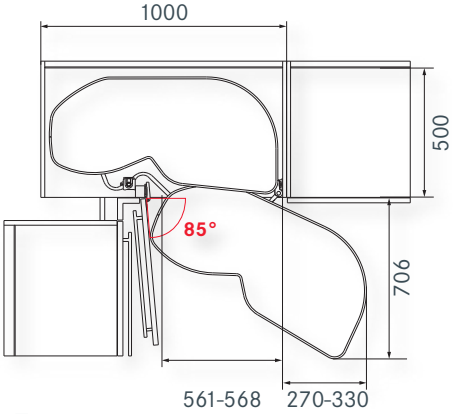

Пример:
правый механизм
(левый шкаф – фасад 60 см)

	Размеры (мм)	№ арт.

Поворотный механизм для угловых шкафов LeMans - ARENA Style

Комплект включает: 2 полки ARENA Style и комплектующие без оси; нагрузка: 25 кг/на полку

	Ширина фасада:	
правый механизм	400	**07 7918**
левый механизм		**07 7919**
правый механизм	450	**07 7920**
левый механизм		**07 7921**
правый механизм	500	**07 7922**
левый механизм		**07 7923**
правый механизм	600	**07 7924**
левый механизм		**07 7925**

Базовое оснащение
ARENA plus

Поворотная полка для угловых шкафов LeMans - ARENA Classic

Комплект включает: 2 полки ARENA Classic и комплектующие без оси; нагрузка: 25 кг/на полку

	Ширина фасада:	
правый механизм	400	**03 7918**
левый механизм		**03 7919**
правый механизм	450	**03 7920**
левый механизм		**03 7921**
правый механизм	500	**03 7922**
левый механизм		**03 7923**
правый механизм	600	**03 7924**
левый механизм		**03 7925**

Базовое оснащение
ARENA plus

Ось, 1250 мм

с 4 установленными опорными втулками
2 корпусных профиля «М»
2 опорных уголка
1 фиксирующий зажим
1 соединительный зажим
1 нижняя опора

Внутренняя высота шкафа:
1250 mm — **00 7943**

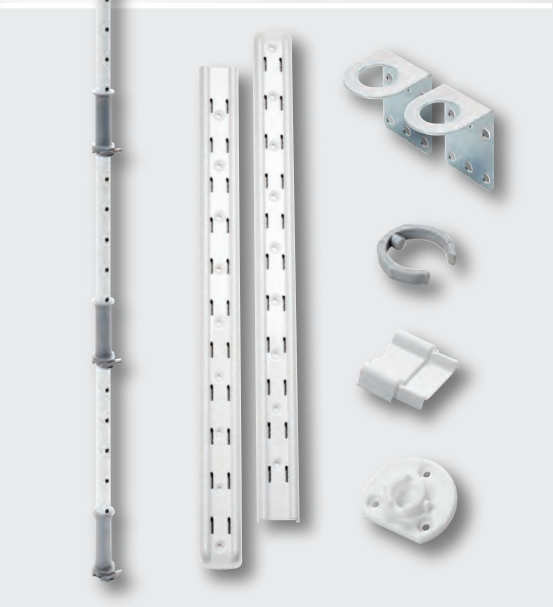

Амортизирующее устройство SoftStopp Plus (комплект из двух единиц)

для правого механизма	**00 7955**
для левого механизма	**00 7956**

SOFTSTOPPPLUS

Kesseböhmer GmbH | Mindener Str. 208 | 49152 Bad Essen | Germany | Tél.: +49 (57 42) 46-0 | www.kesseboehmer.de